Powerwall 3
Expansion



Copyright 2025 Tesla Inc.

MEGAPACK
> 23 GWh

POWERWALL
> 10 GWh

Fahrzeuge
> 7.000.000

Leistungselektronik
> 2.300 GW



21 Jahre Batterieerfahrung

TESLA

Copyright 2024 Tesla Inc.

Hergestellt in den USA



Copyright 2025 Tesla Inc.

Mehr Funktionen, für Dich gemacht

Powerwall 3

Hybrid Solarbatterie

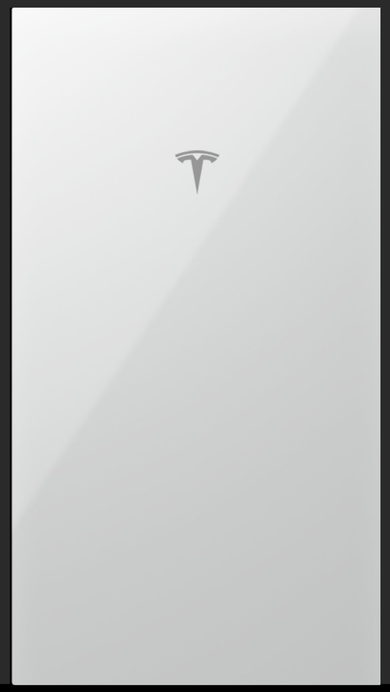

Backup Gateway 2

Notstrom bei Stromausfall



Wall Connector Gen3

Laden zu Hause



Tesla App

Überwachen in Echtzeit



Copyright 2024 Tesla Inc.

Powerwall 3

13,5 kWh
Nutzbare Kapazität

4 x Powerwall
Skalierbar

DC und AC
System

DC Extension
bis 54 kWh erweiterbar pro Powerwall

4,6 kW
AC Leistung

5 - 8kW
DC Batterieladung

3 x MPPT

MPPT	60 – 480 V mit 26A
Betriebsspannung	60 – 550 V mit 26A

97,5%
Wirkungsgrad (PV zu Haus)

-20 °C bis 50 °C
Temperaturbereich

89%
Wirkungsgrad (PV zu Batterie zu Haus)

130kg
Gewicht

IP67
Schutzklasse

Abmessungen
1099 x 609 x 193 mm

10 Jahre
Garantie

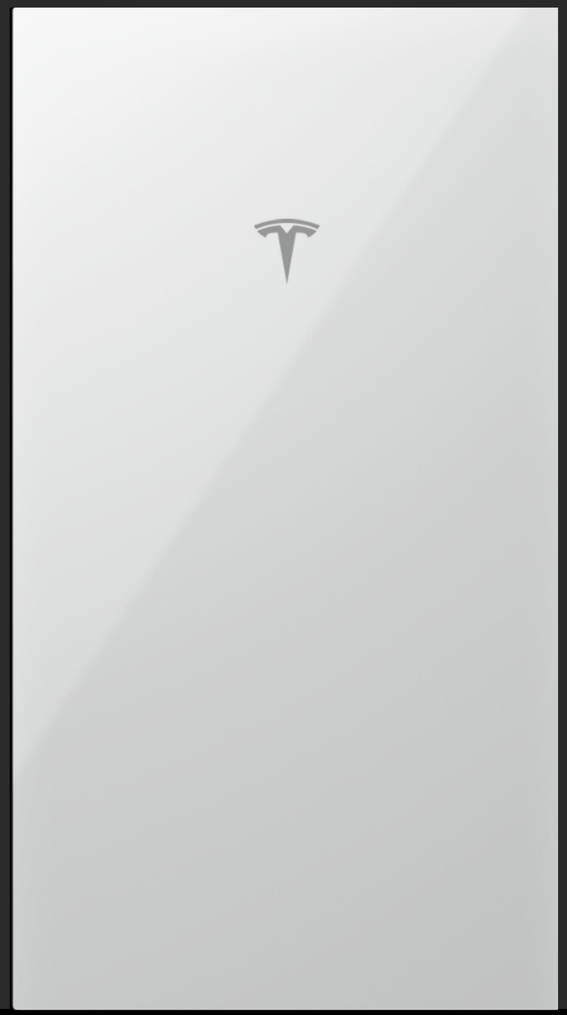

Copyright 2024 Tesla Inc.

Backup Gateway 2

80 A
Netzmessung

Netzumschaltung
unter 1 Sekunde

Solar
100 A CT Messung

Externe Erzeugung
integriert Wechselrichteranschluss

Hutschiene
9 Teilungseinheiten

Backup
1-phasig Automatisch
3-phasig Manuell

11,4kg
Gewicht

IP55
Schutzklasse

Abmessungen
585 x 380 x 127 mm

10 Jahre
Garantie



Copyright 2024 Tesla Inc.

Wall Connector Gen 3

22 kW
Ladeleistung

ALLE
Elektrofahrzeuge

WLAN
Anbindung

1-3 phasig
Laden

TYP II
Stecker

7,3 m
Ladekabellänge

4 Jahre
Garantie

Überschussladen
geplant 2026 für Fremdfahrzeuge

6 Geräte
Im System S

Lastmangement
tatisch, Dynamisch und in Gruppen



Copyright 2024 Tesla Inc.

Mehr Funktionen, für Dich gemacht

Übersicht

Live Werte in der Tesla APP auf den ersten Blick



Wall Connector

Integration der Wallbox in der APP

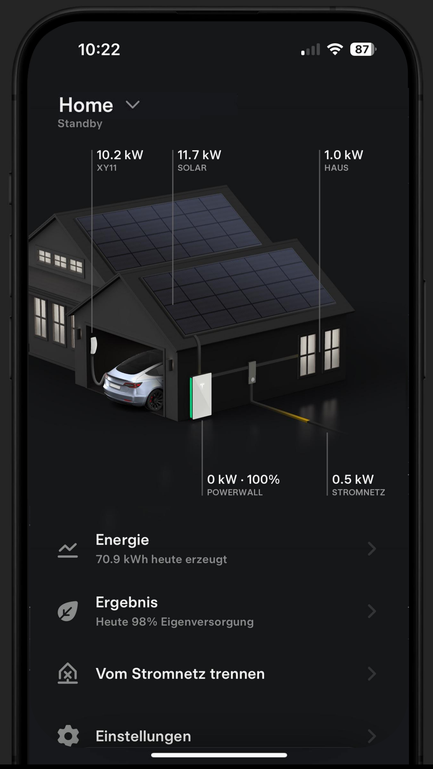

Notstrom Betrieb

Anzeige der Restlaufzeit



Backup betrieb

Einstellbare Notstromreserve



T E S L A

Copyright 2024 Tesla Inc.

Mehr Funktionen, für Dich gemacht

Überschussladen

Warten auf ausreichend Solarstrom

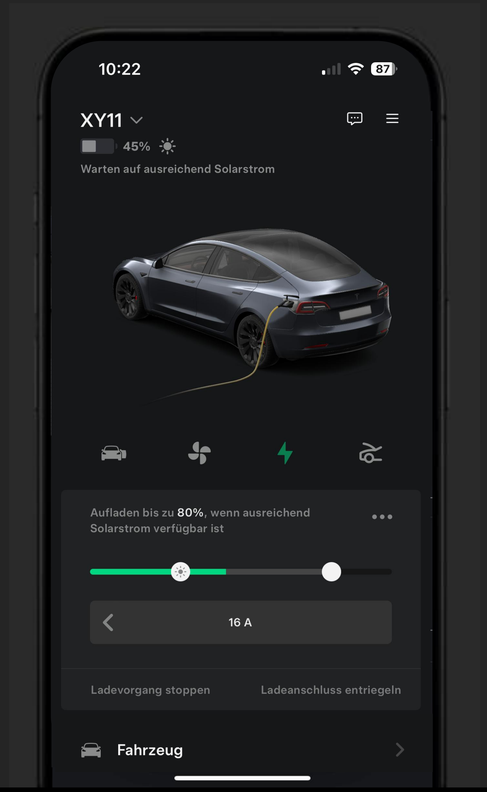

Überschussladen

Lade dein Fahrzeug direkt von deiner Solaranlage

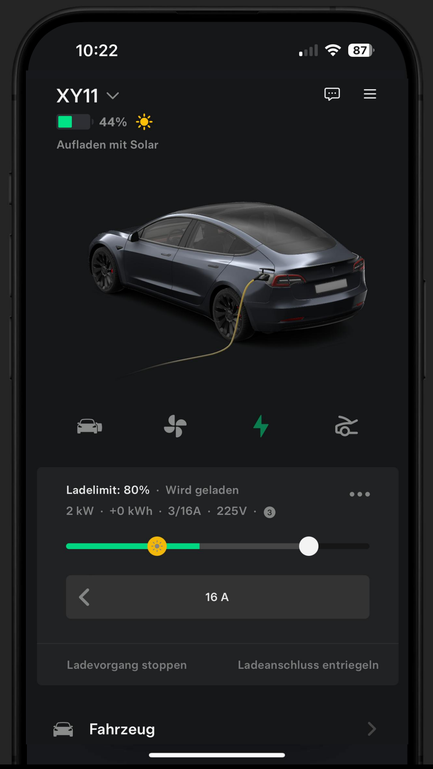

Betriebsmodus

Eigenversorgung oder Zeitbasierte Steuerung mit Opticaster



Dynamische Stromtarife

Tesla Opticaster übernimmt die automatische Optimierung



T E S L A

Copyright 2024 Tesla Inc.

Powerwall 3
Expansion



Copyright 2025 Tesla Inc.

Powerwall 3 Expansion Technische Daten

Nennkapazität der Batterie	13,5 kWh
Max. Dauerladeleistung	5 kW
Montageoptionen	Für Boden- oder Wandinstallation
Stacking (nur Bodenmontage)	Bis zu drei PW3-Erweiterungsmodule hinter einer Powerwall 3
Kompatibilität	Nur mit Powerwall 3 kompatibel
Anschluss an Powerwall 3 oder Powerwall 3-Expansion	PW3 Expansion-Kabelbaum



T E S L A

Copyright 2025 Tesla Inc.

Stacking vs. Wandmontage

- Bis zu 3 Expansion Packs können hinter einer Powerwall 3 gestackt werden
- Wählen Sie je nach Konfiguration zwischen einem Wand- oder Stacking-Montagesatz
- Vor dem Stacking die örtlichen Bauvorschriften und Anforderungen beachten

Stackingmontage

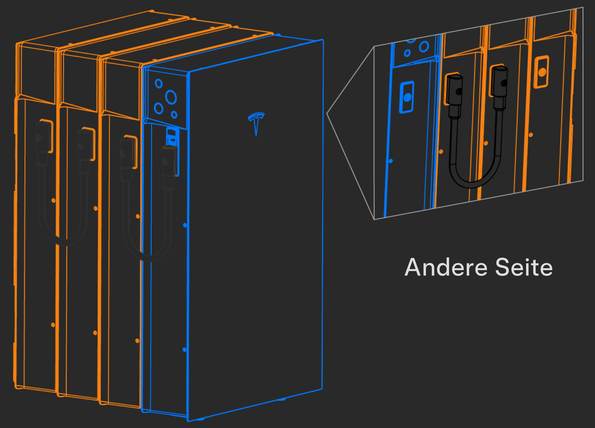

Wandmontage

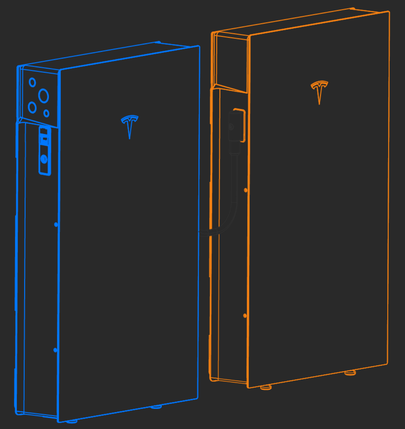

	Was bestellen	Was bestellen
	Stackingmontagesatz	**Wandmontagesatz**
Bausatz-Teilenr.	Tesla Teilenr. 1978070-00-x	Tesla Teilenr. 1978069-00-x
Im Lieferumfang enthaltenes Zubehör	Siehe Powerwall 3 Erweiterungsmodul-Stacking Set	Siehe Powerwall 3 Erweiterungsmodul-Wandmontage Set
Erweiterungsmodul-Kabelbaum (separat zu bestellen, siehe Erweiterungsmodul-Kabelbaum hinsichtlich Position der Teilenr.)*	Tesla Teilenr. 1875157-05-x	Tesla Teilenr. 1875157-05-x
		Tesla Teilenr. 1875157-20-x
		Tesla Teilenr. 1875157-40-x
	Nicht erforderlich	Tesla Teilenr. 1730711-00-A, einige Kabelbinder sind im Zubehörbeutel enthalten, aber zusätzliche Kabelbinder können bestellt werden (Bridgeport US-6171 Kabelbinder)
Installationsanweisungen	Stacking von Erweiterungsmodulen	Wandmontage von Erweiterungsmodulen

Copyright 2025 Tesla Inc.

Wandmontage-Bausatz – Max. Kabellänge

Wenn Expansion Packs nur auf einer Seite der Powerwall 3 angeschlossen werden, beträgt die maximale kombinierte Kabelbaumlänge 4 m

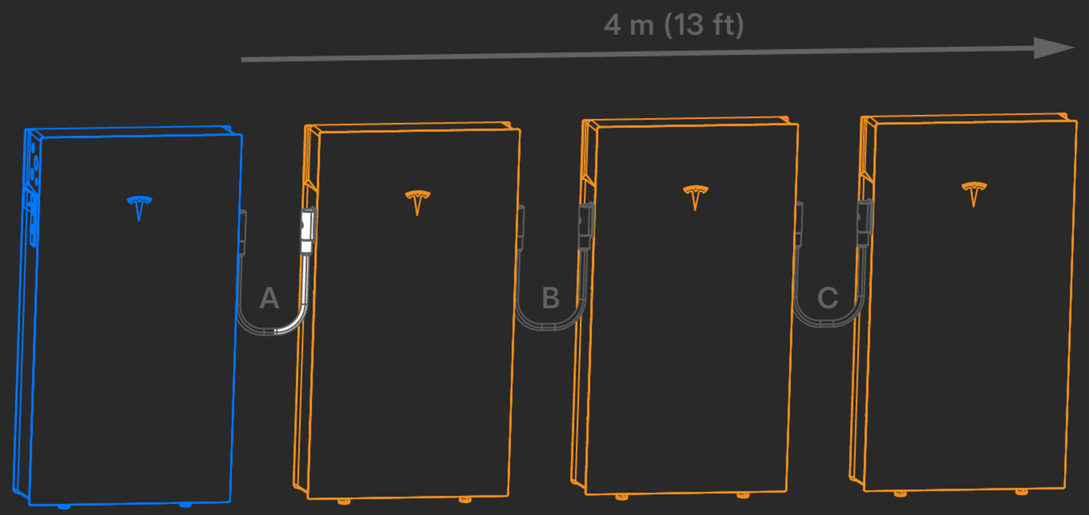

Die Expansion Packs werden auf beiden Seiten der Powerwall 3 angeschlossen, weshalb es keine Begrenzung für die kombinierte maximale Kabelbaumlänge gibt

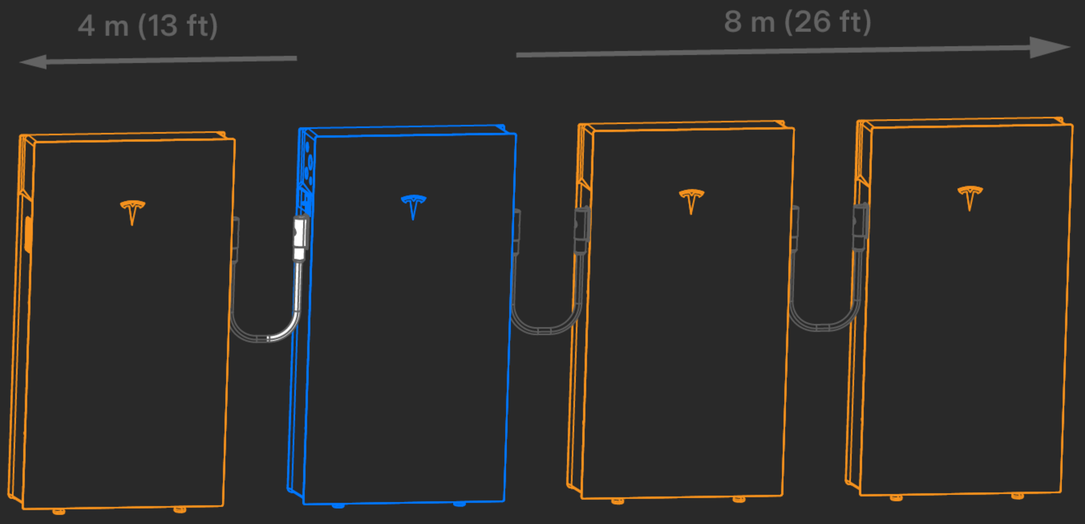

Copyright 2025 Tesla Inc.

Mühelos erweiterbar

Verringert die Installationskosten bei mehreren Powerwall-Systemen

Die Expansion Packs sind vorkonfiguriert, um jederzeit eine einfache Installation zu ermöglichen

Bringt „Stacking“ Konfiguration für die Powerwall 3



Copyright 2025 Tesla Inc.

Erschwinglichere Installation

- Keine teuren Leistungselektronik-Komponenten
- Dadurch entfallen Wechselstromleitungen und Schutzschalter für jede Batterie (Stromspeicher), wodurch sich die Material- und Arbeitskosten weiter reduzieren
- Vereinfacht Systemdesign, Anschluss, Installation und Service

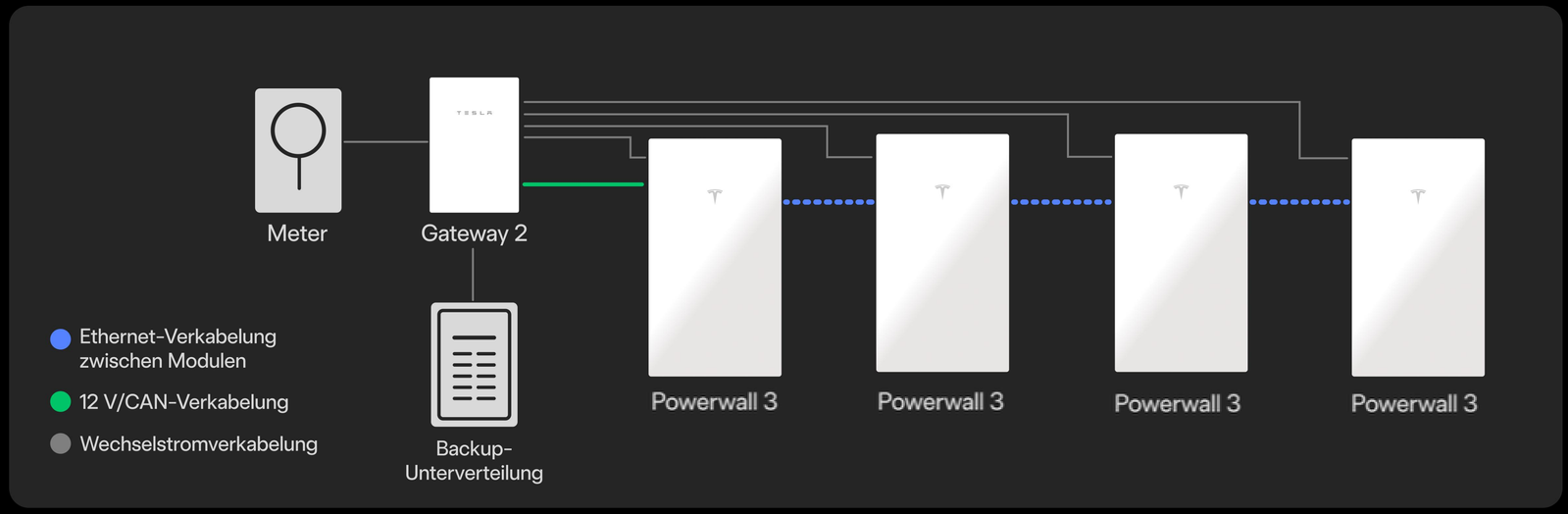

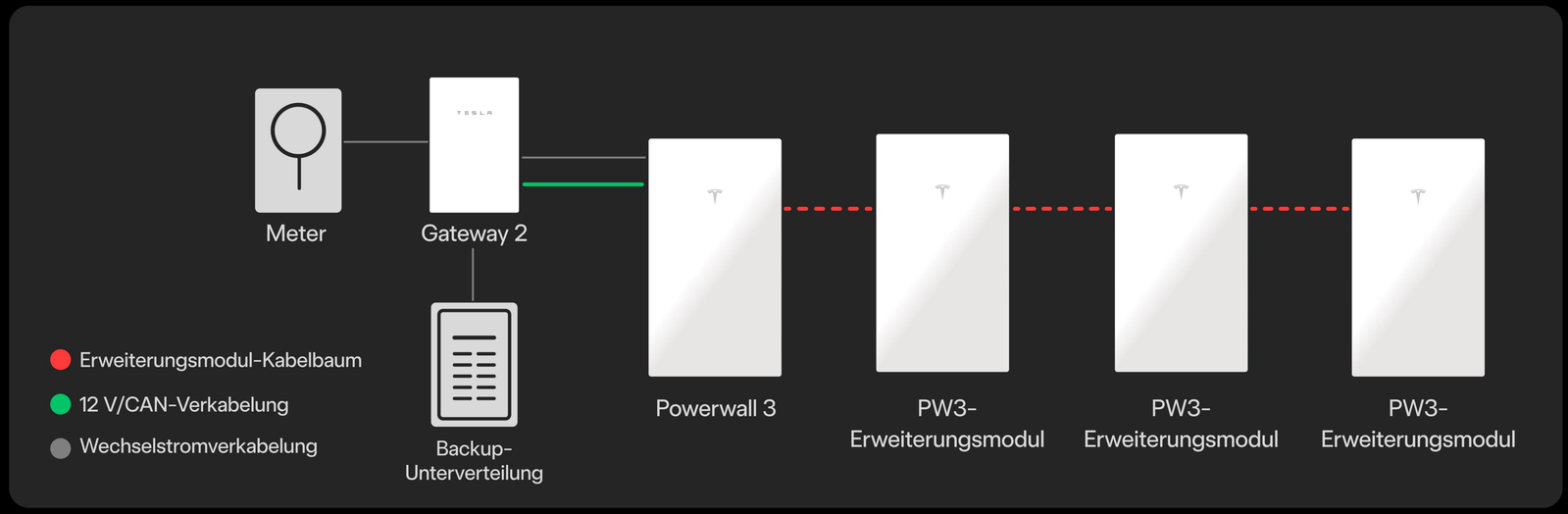

Copyright 2025 Tesla Inc.

Einfache Installation

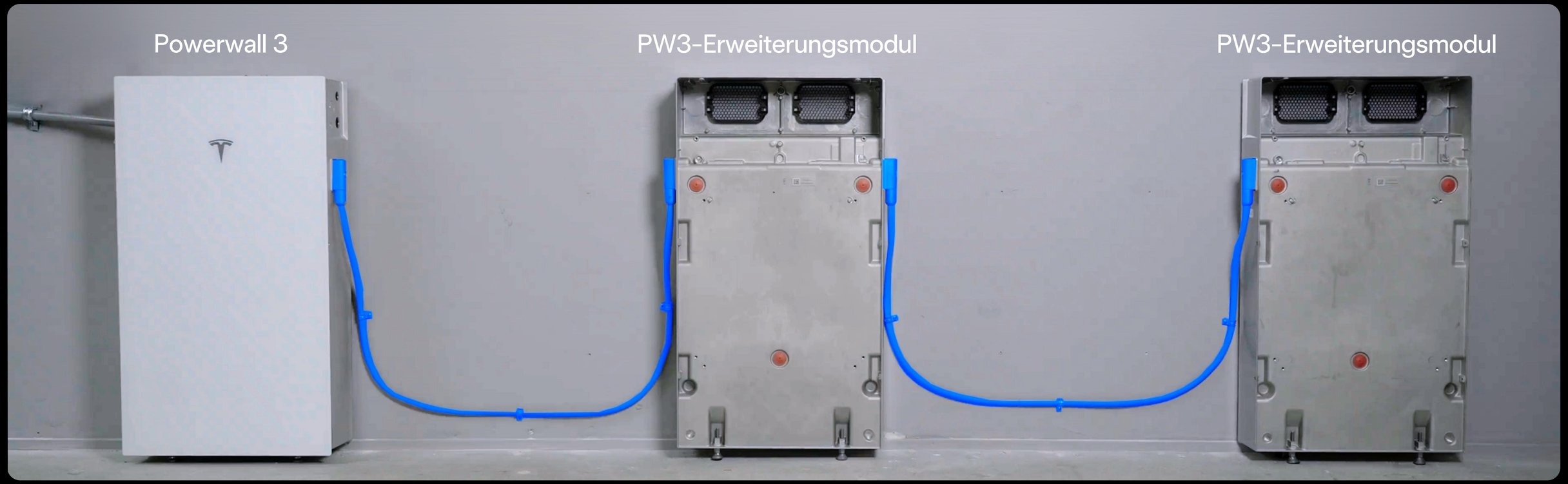

Anschluss an die Powerwall 3 über einen werkseitig gefertigten Kabelbaum

Drei verschiedene Längen sorgen für Flexibilität bei der Installation: 0,5m sowie 2m und 4m

Das System kann jederzeit einfach erweitert werden

Copyright 2025 Tesla Inc.

Die Powerwall 3 ist jetzt Skalierbar

- Bis zu 3 Expansion Packs können hinter einer Powerwall 3 installiert werden
- Wählen Sie je nach Konfiguration zwischen einem Wand- oder Stacking-Montage Set
- Vor dem Stacking die örtlichen Bauvorschriften und Anforderungen beachten



Copyright 2025 Tesla Inc.

Einfachere und schnellere Installation



Copyright 2025 Tesla Inc.

Unterstützte Systemkonfigurationen

System:

- 4 x Powerwall 3
- 3 x Powerwall 3 Expansion
- Nennleistung: 18,4 kW AC
- Nennkapazität: 94,5 kWh

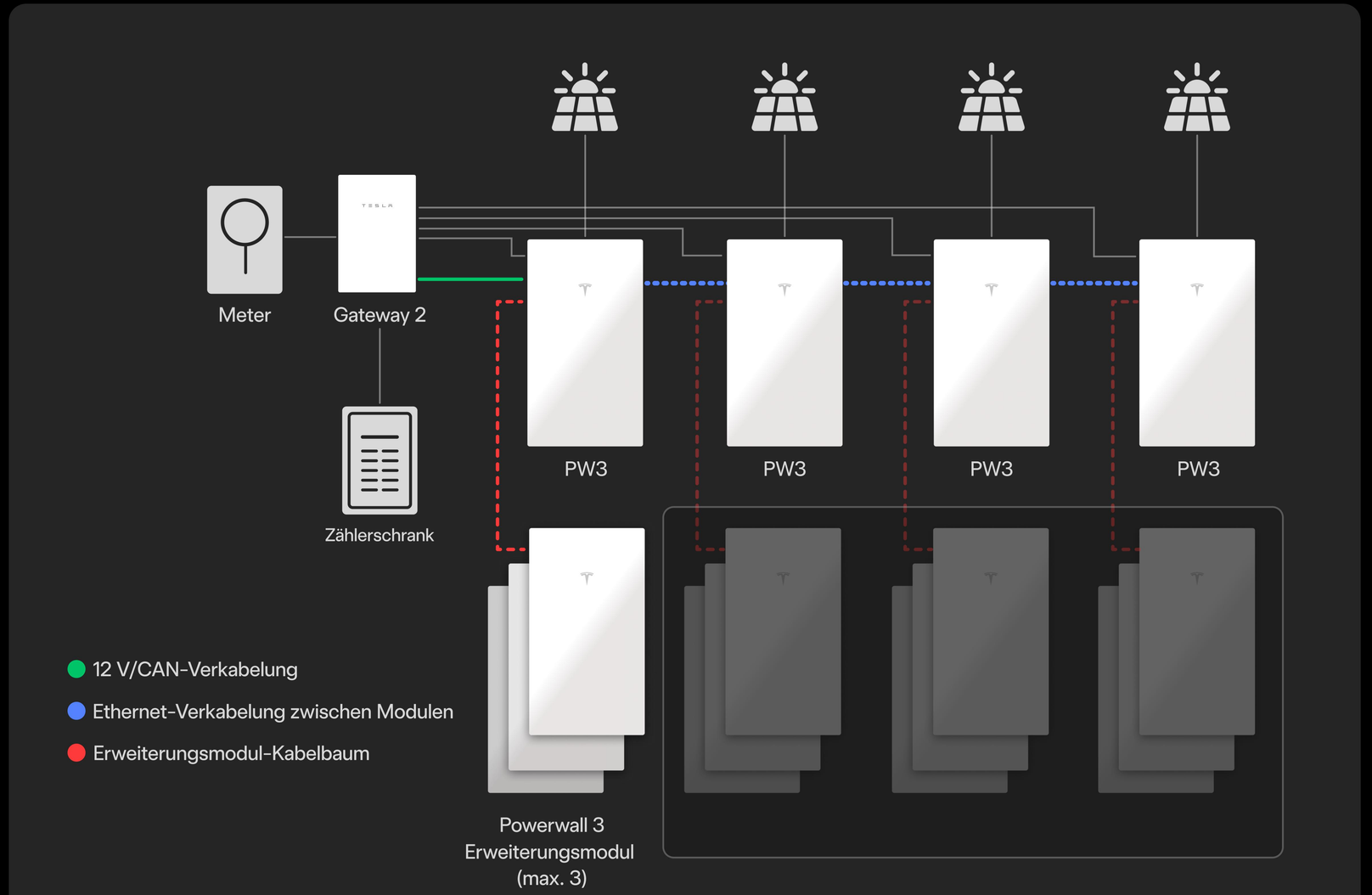

Copyright 2025 Tesla Inc.

Inbetriebnahme

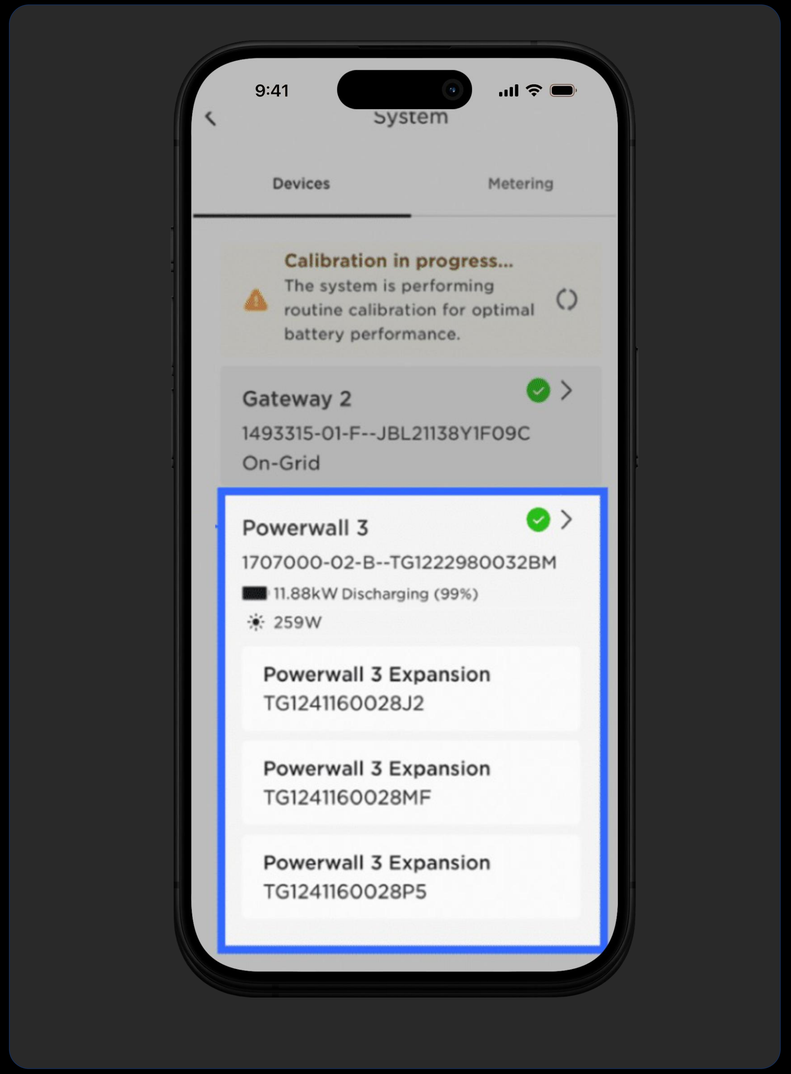

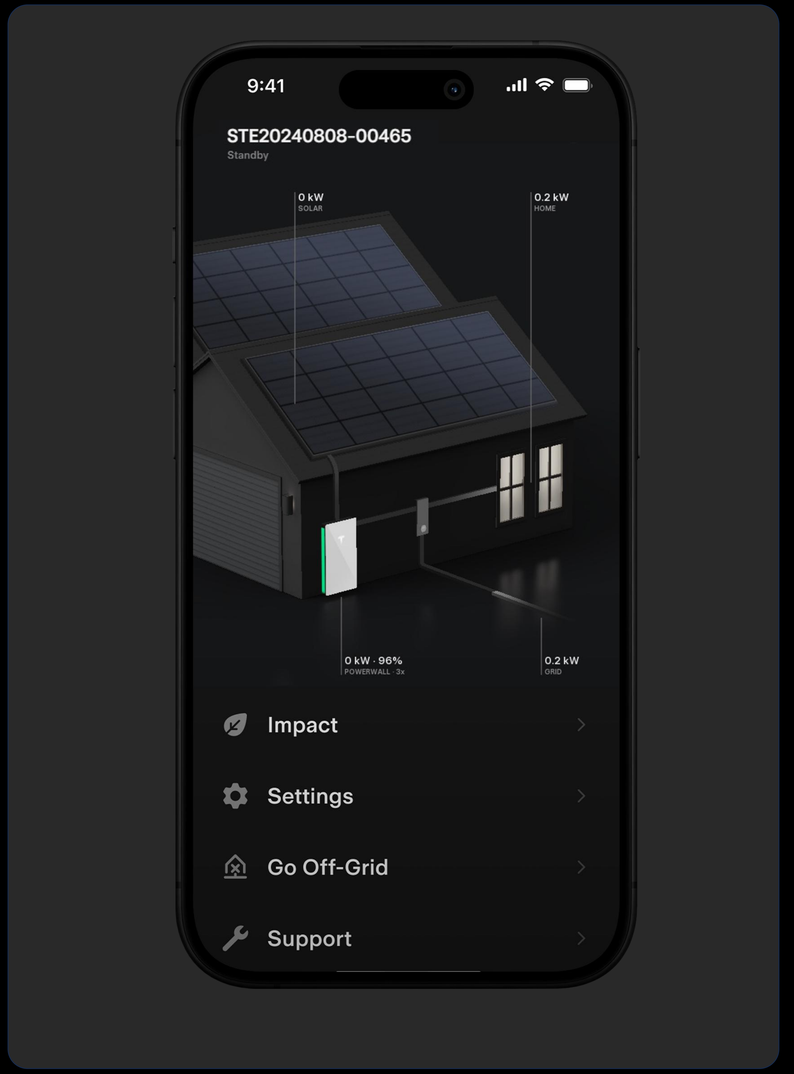

Copyright 2025 Tesla Inc.

Ab jetzt zu bestellen

Geben Sie Ihre Bestellung im Partner-Portal auf.
Der Versand beginnt im November 2025.



Copyright 2025 Tesla Inc.

Powerwall 3 Expansion

Installationstraining



Copyright 2025 Tesla Inc.

Abmessungen

- Powerwall 3 Abmessungen: 1099 mm H x 609 mm B x 193 mm T
- Abmessungen des Erweiterungsmoduls: 1099 mm H x 609 mm B x 168 mm T
- Kompakte Abmessungen: Gleiche Höhe und Breite für problemlose Installation

Powerwall 3

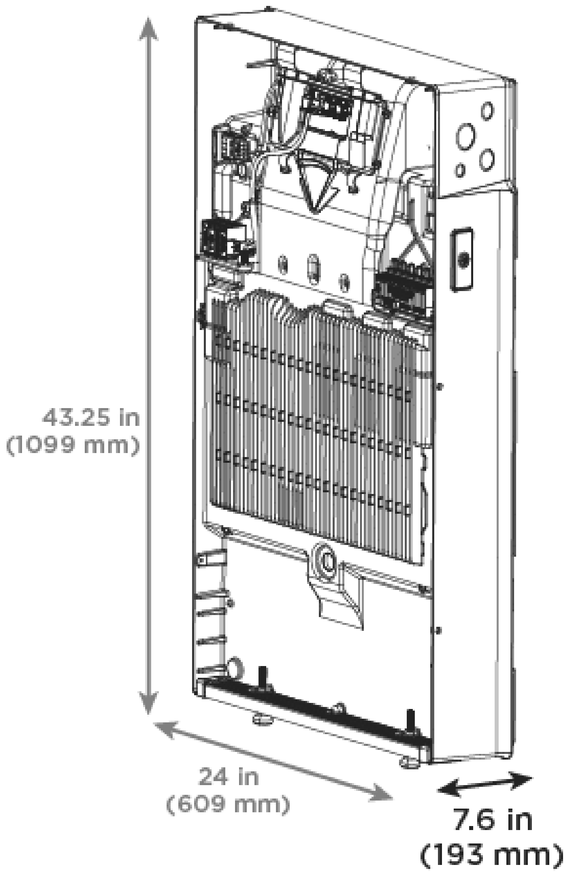

Powerwall 3 Erweiterungsmodul

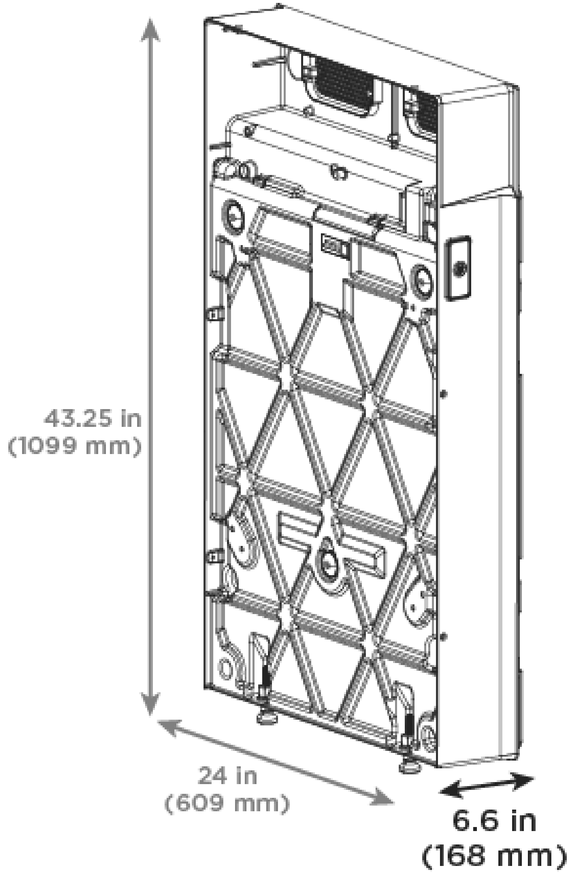

Copyright 2025 Tesla Inc.

Expansion-Kabelbaum

- Der Expansion-Kabelbaum ist ein Hochleistungskabel, das sich für Installationen im Innen- und Außenbereich eignet.

- Er ist in folgenden Längen erhältlich
  - 0,5 m
  - 2 m
  - 4 m

- Änderungen am Expansion-Kabelbaum sind untersagt – Kabel darf aber lackiert werden
  (Farbe auf Latex- oder Acrylbasis)

1875157-05-D Kabelbaum, PW3, 0,5 m
1875157-20-D Kabelbaum, PW3, 2 m
1875157-40-D Kabelbaum, PW3, 4 m

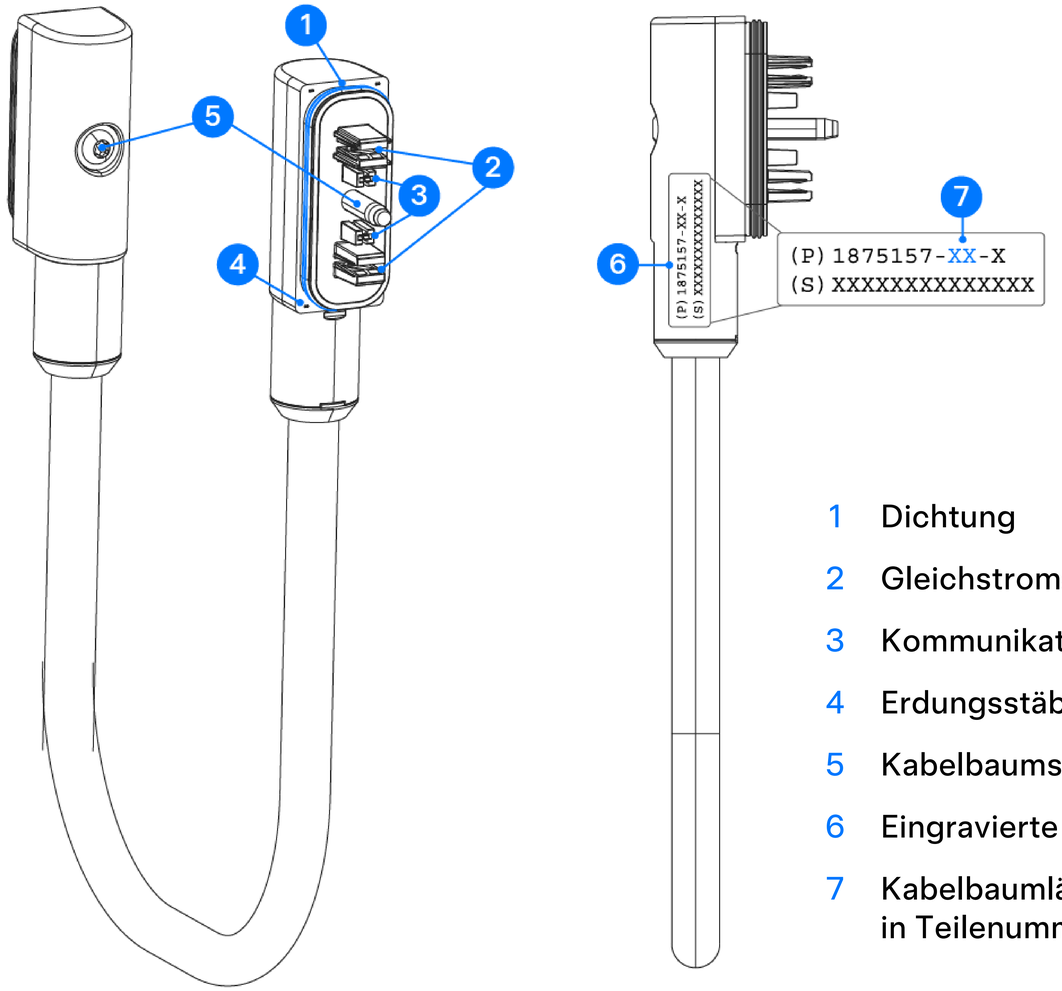

1 Dichtung
2 Gleichstromabgriff
3 Kommunikationsanschlüsse
4 Erdungsstäbe (4)
5 Kabelbaumschraube (T40)
6 Eingravierte Teilenummer
7 Kabelbaumlängenkennung in Teilenummer

Copyright 2025 Tesla Inc.

Expansion-Kabelbaum

- Einen Freiraum von 127 mm für den Anschluss und einen minimalen Biegeradius von 95 mm für die Kabel einhalten.
- Stellen Sie sicher, dass die Dichtung vollständig eingepasst und nach der Montage des Anschlusses nicht sichtbar ist.
- Ziehen Sie die Anschlüsse mit 11 Nm fest, um eine sichere und zuverlässige Verbindung zu gewährleisten.

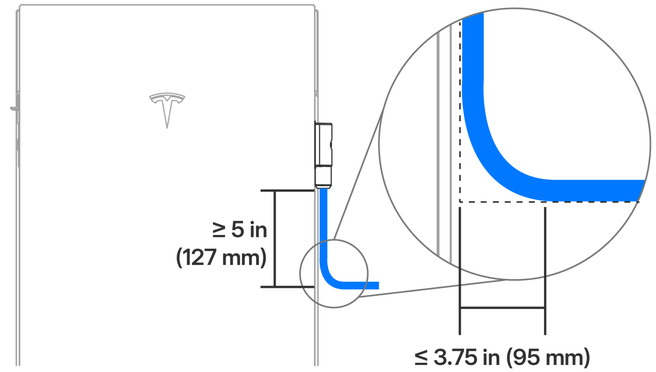

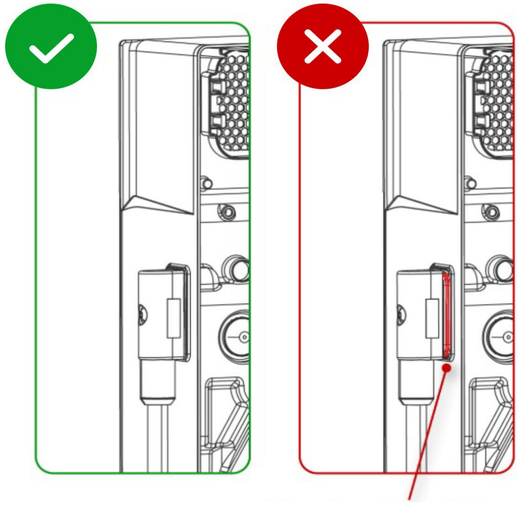

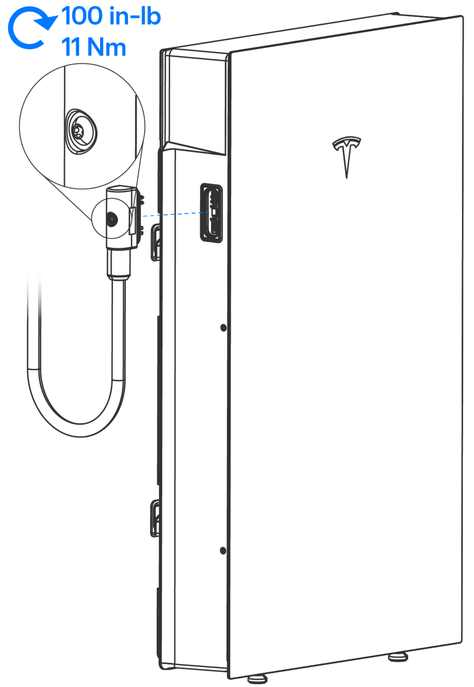

Copyright 2025 Tesla Inc.

Stacking- im Vgl. zur Wandmontage

- Bis zu 3 Expansion Packs können hinter einer Powerwall 3 gestackt werden
- Wählen Sie je nach Konfiguration zwischen einem Wand- oder Stacking-Montagesatz
- Vor dem Stacking die örtlichen Bauvorschriften und Anforderungen beachten

Stackingmontage

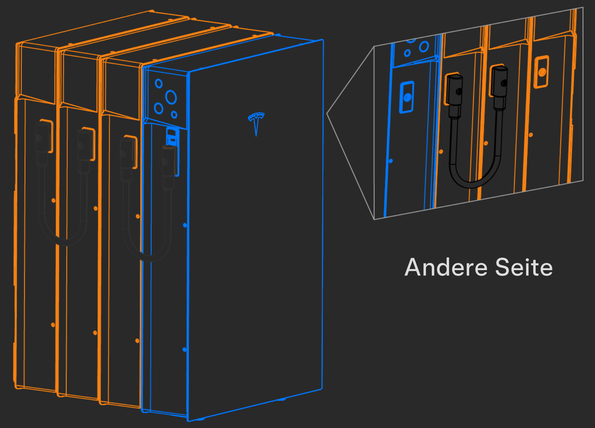

Wandmontage

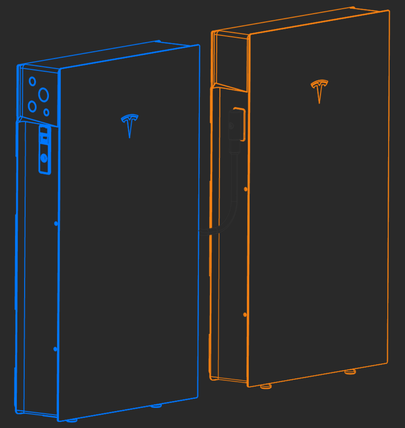

	Was bestellen	Was bestellen
	Stackingmontagesatz	**Wandmontagesatz**
Bausatz-Teilenr.	Tesla Teilenr. 1978070-00-x	Tesla Teilenr. 1978069-00-x
Im Lieferumfang enthaltenes Zubehör	Siehe Powerwall 3 Erweiterungsmodul-Stapelmontagesatz	Siehe Powerwall 3 Erweiterungsmodul-Wandmontagesatz
Erweiterungsmodul-Kabelbaum (separat zu bestellen, siehe Erweiterungsmodul-Kabelbaum hinsichtlich Position der Teilenr.)*	Tesla Teilenr. 1875157-05-x	Tesla Teilenr. 1875157-05-x Tesla Teilenr. 1875157-20-x Tesla Teilenr. 1875157-40-x
Installationsanweisungen	Stapelmontage von Erweiterungsmodulen	Wandmontage von Erweiterungsmodulen

Copyright 2025 Tesla Inc.

Stackingmontagesatz (Teilenr. 1978069-00-C)

1. Wandhalterung
2. Unterlegscheiben, Halterung
3. Torx T40-Halterungsschrauben
4. Stopfen für Montagebohrungen
5. Frontabdeckung, Lüfter

Stets die sechs Stopfen einpassen, um die Montagebohrungen am Gehäuse zu verschließen

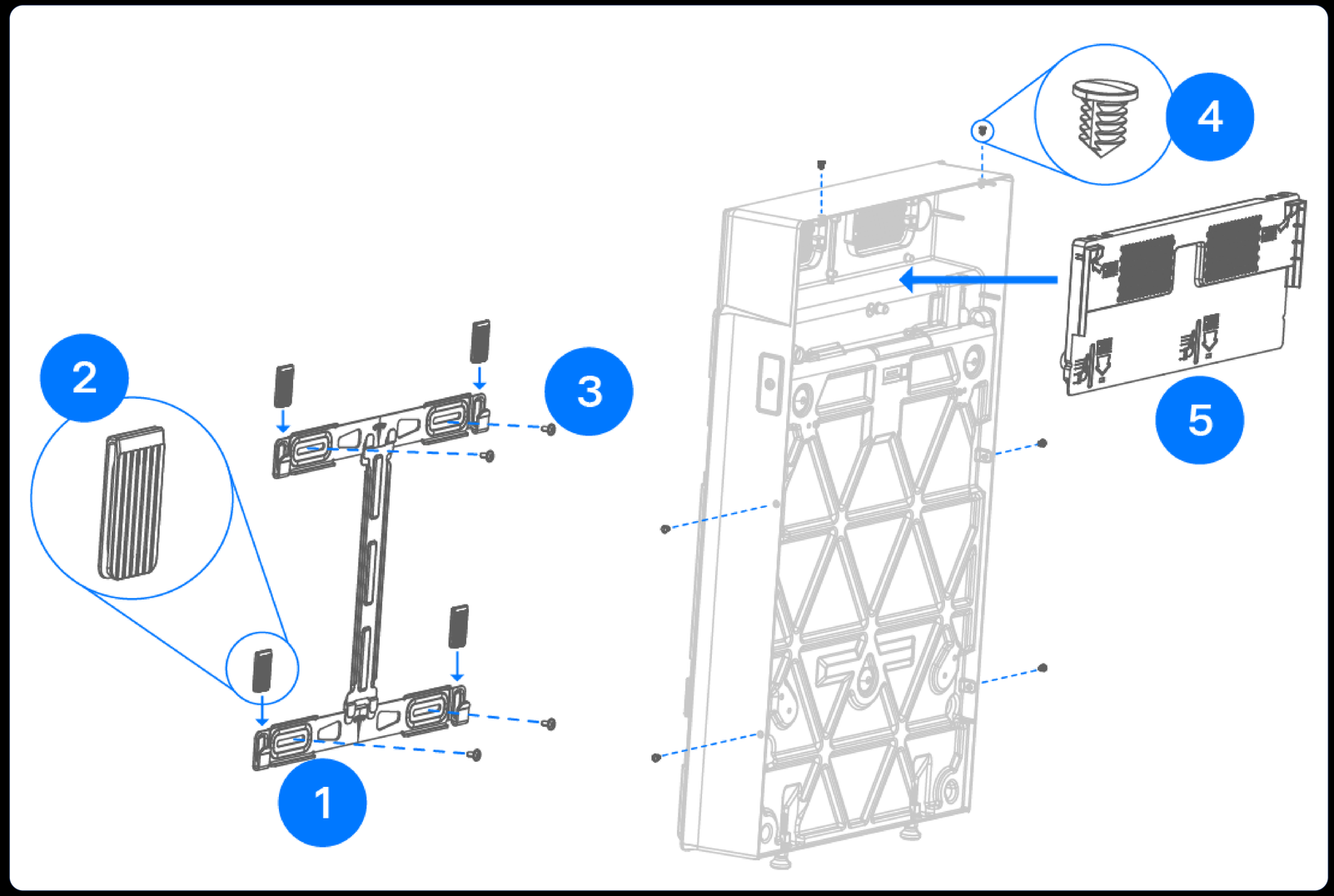

Copyright 2025 Tesla Inc.

Stackingmontagesatz

- Montieren Sie die Unterlegscheiben nur an der Halterung am Erweiterungsmodul, nicht an der Wandhalterung.
- Stellen Sie sicher, dass die Unterlegscheiben korrekt positioniert sind, um eine ordnungsgemäße Ausrichtung und Stabilität zu gewährleisten
- Vergewissern Sie sich, dass die Wandhalterung ohne Unterlegscheiben sicher installiert ist

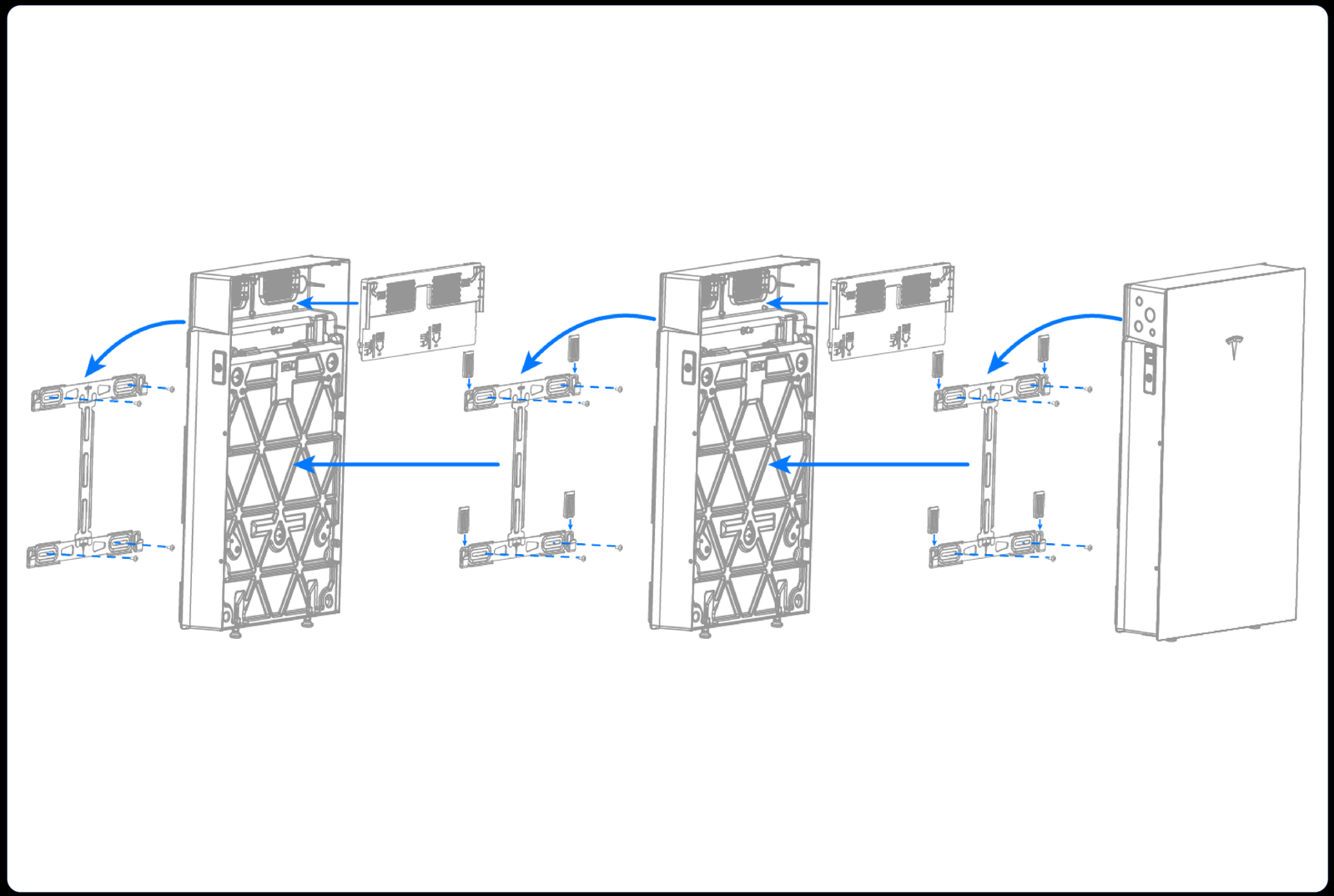

Copyright 2025 Tesla Inc.

Stackingmontagesatz

- Schnelle Montage
- Berücksichtigen Sie die Neigung des Bodens und passen Sie die Standfüße aller Module an

(2) Units

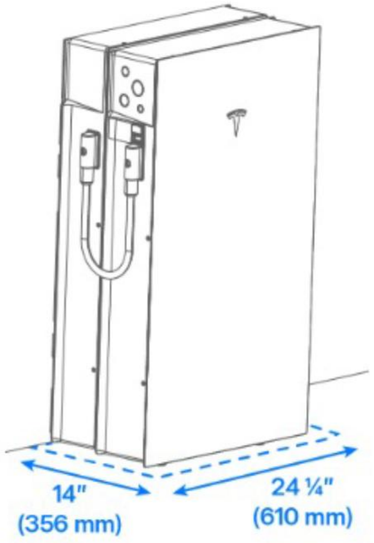

356 x 610 mm
(14 x 24 ¼ in)

(3) Units

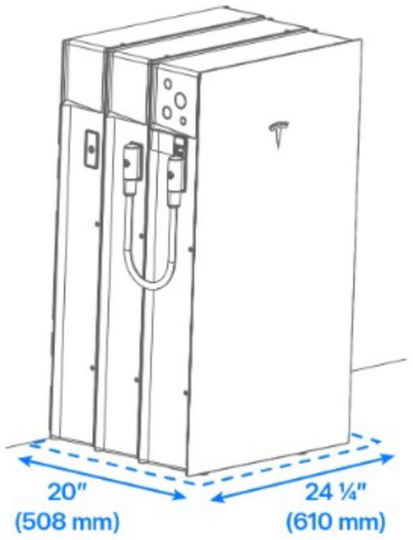

508 x 610 mm
(20 x 24 ¼ in)

(4) Units

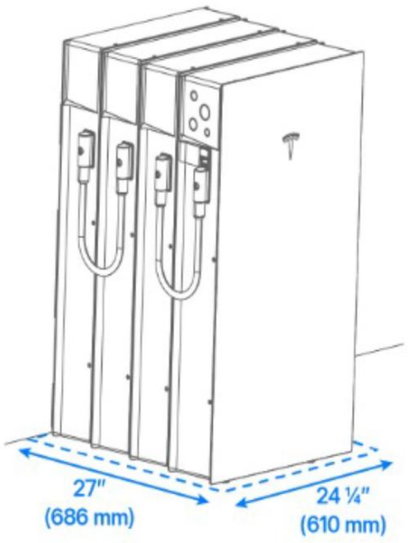

686 x 610 mm
(27 x 24 ¼ in)

Copyright 2025 Tesla Inc.

Wandmontagesatz (Teilenr. 1978070-00-B)

1. Wandhalterung
2. Kabelhalter für Erweiterungsmodul-Kabelbaum (9)
3. Frontscheibe aus Glas
4. M6-Gewindestifte für Frontabdeckung

Stets die sechs Stopfen einpassen, um die Montagebohrungen am Gehäuse zu verschließen

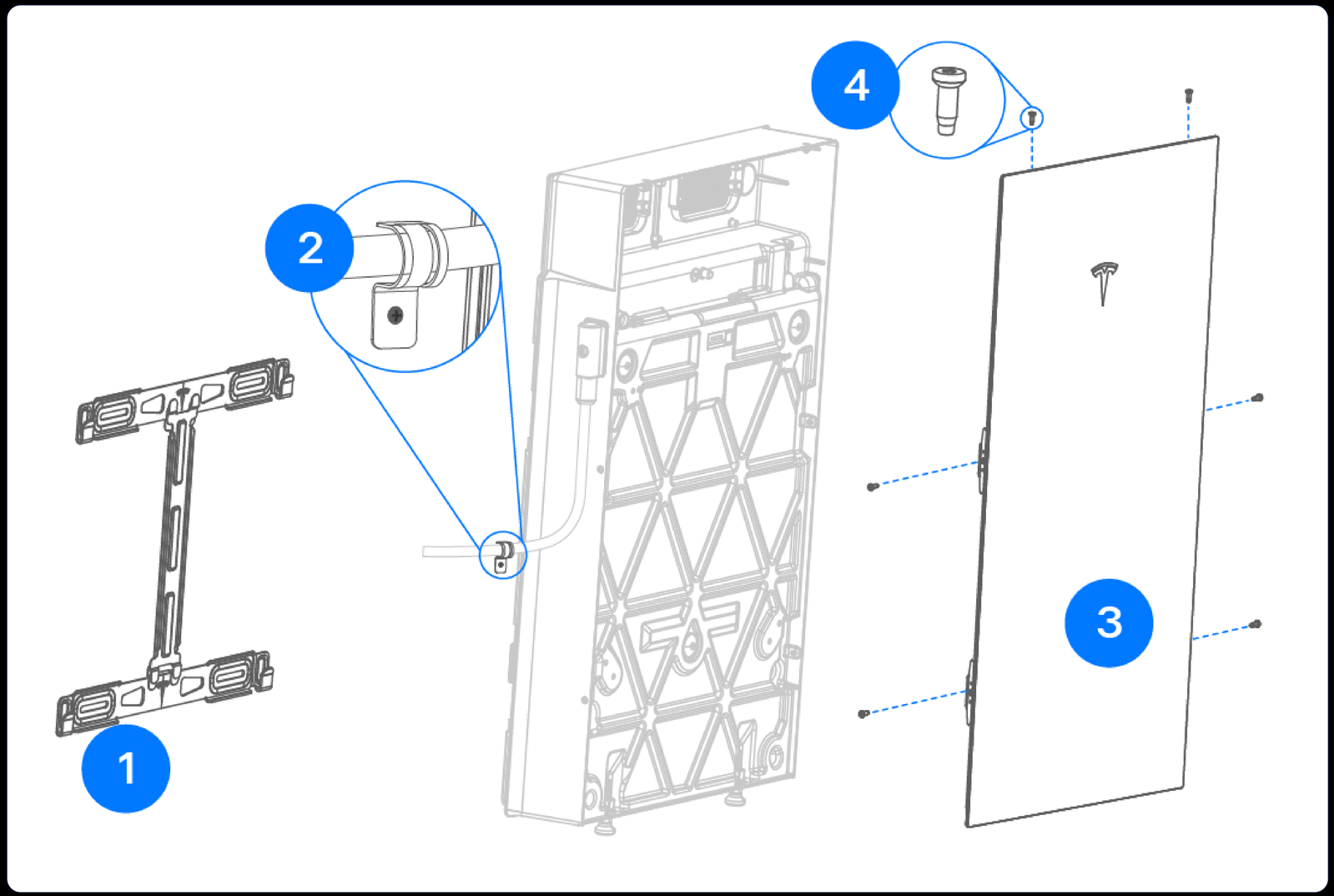

Copyright 2025 Tesla Inc.

Wandmontagesatz – Max. Kabellänge

Wenn Expansion Packs nur auf einer Seite der Powerwall 3 angeschlossen werden, beträgt die maximale kombinierte Kabelbaumlänge 4 m

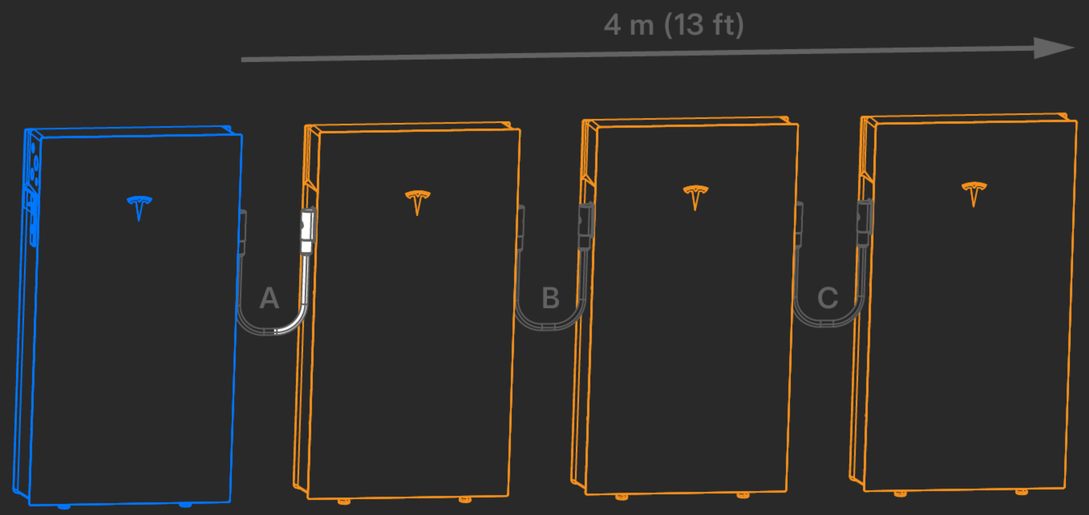

Die Expansion Packs werden auf beiden Seiten der Powerwall 3 angeschlossen, weshalb es mehr Freiraum für die kombinierte maximale Kabelbaumlänge gibt

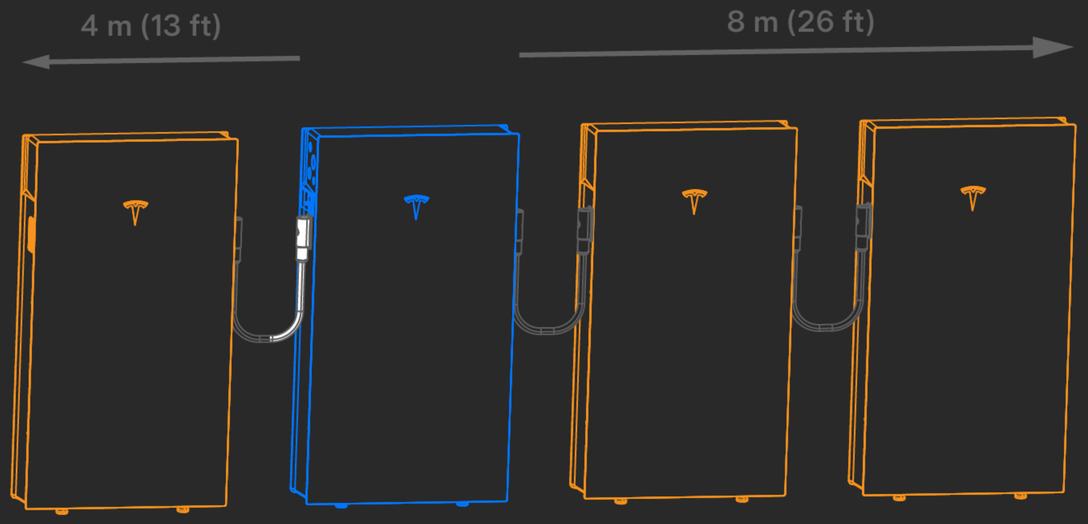

Copyright 2025 Tesla Inc.

Wandmontagesatz – Abstand zwischen Modulen

Expansion Modul	(A)
Kabelbaum-Teilen	Maximaler Abstand zwischen Modulen unter Berücksichtigung von Biegeradius
Tesla Teilenr. 1875157-05-x	0.25 m (10 in)
Tesla Teilenr. 1875157-20-x	1.75 m (5 ft 9 in)
Tesla Teilenr. 1875157-40-x	3.75 m (12 ft 3 in)

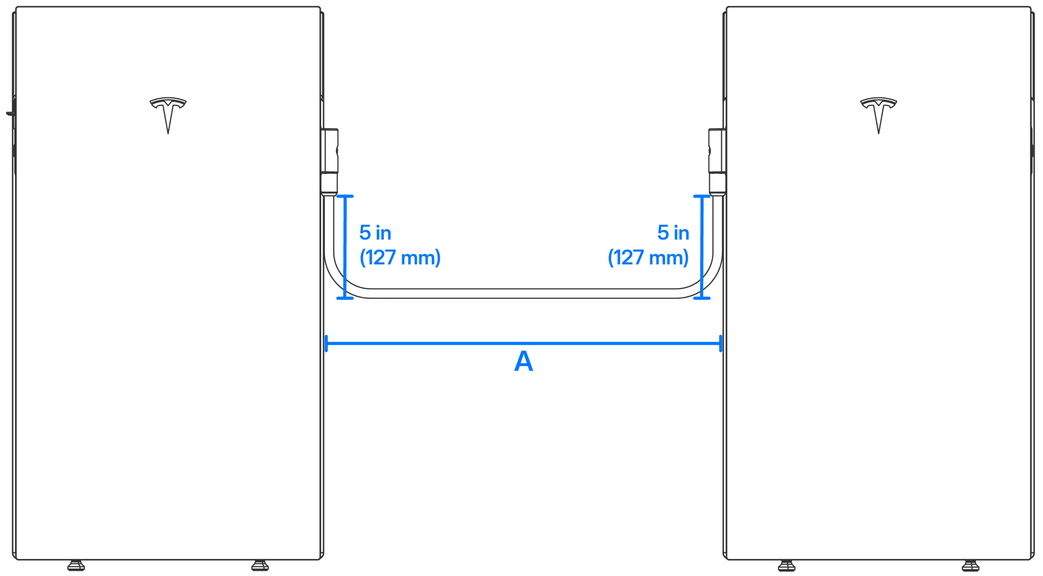

Copyright 2025 Tesla Inc.

Inbetriebnahme

- Die Inbetriebnahme gestaltet sich reibungslos:
  - Überprüfen Sie, ob alle Expations unter „Geräte“ angezeigt werden
  - eventuell aktualisieren
  - Falls erforderlich, wird die automatische Kalibrierung gestartet

- In der Kunden-App erscheint x3

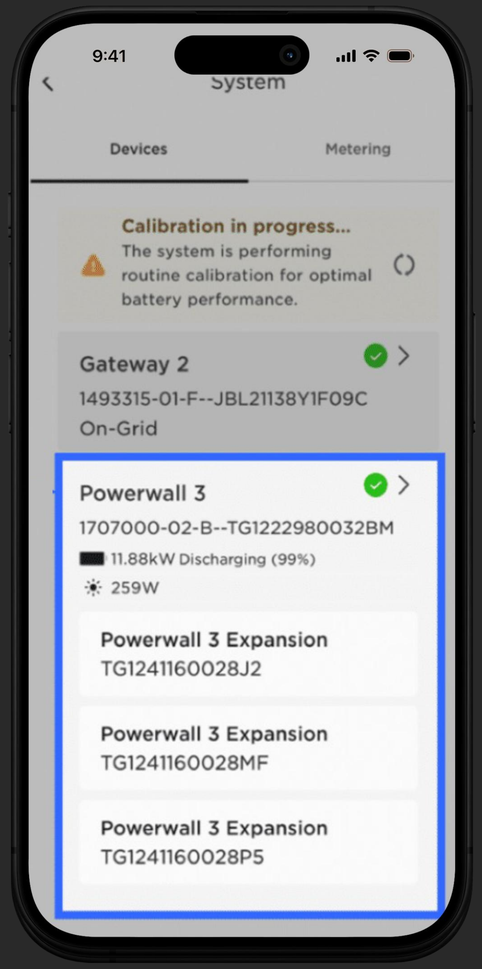

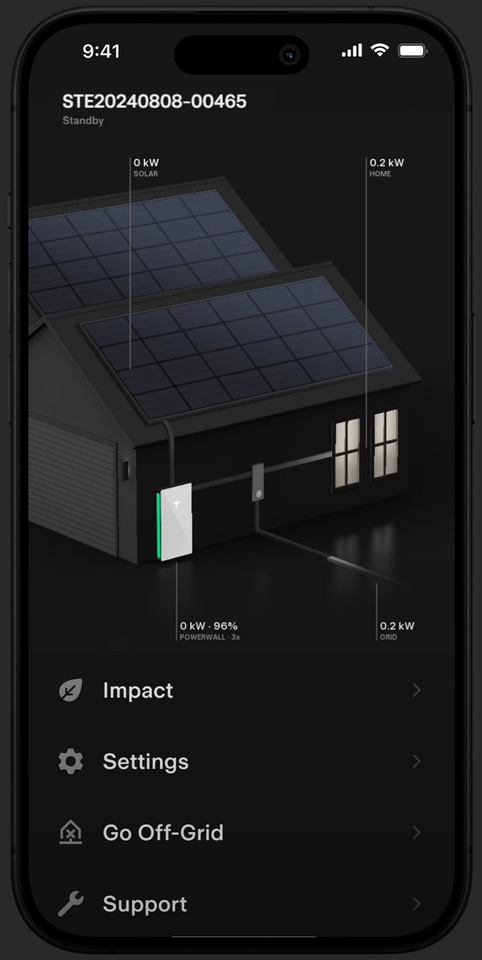

Copyright 2025 Tesla Inc.

Ressourcen

Copyright 2025 Tesla Inc.

Design- und Installationsressourcen

Dokumentation für Powerwall 3 Expansion im Partner-Portal:

- Datenblätter
- Installationsanleitungen
- Inbetriebnahmeanleitung



Copyright 2025 Tesla Inc.

Technische Schulung Powerwall 3 Expansion Pack

Online – Schulung

Schulungs-Kurs und abschließender Test zur PW3 – Expansion (Erweiterung) ist ab sofort online



Copyright 2025 Tesla Inc.