VIESMANN

VITOVOLT 300-DG

Photovoltaikmodule
Typ M465HE, M470HE
Allblack

Datenblatt

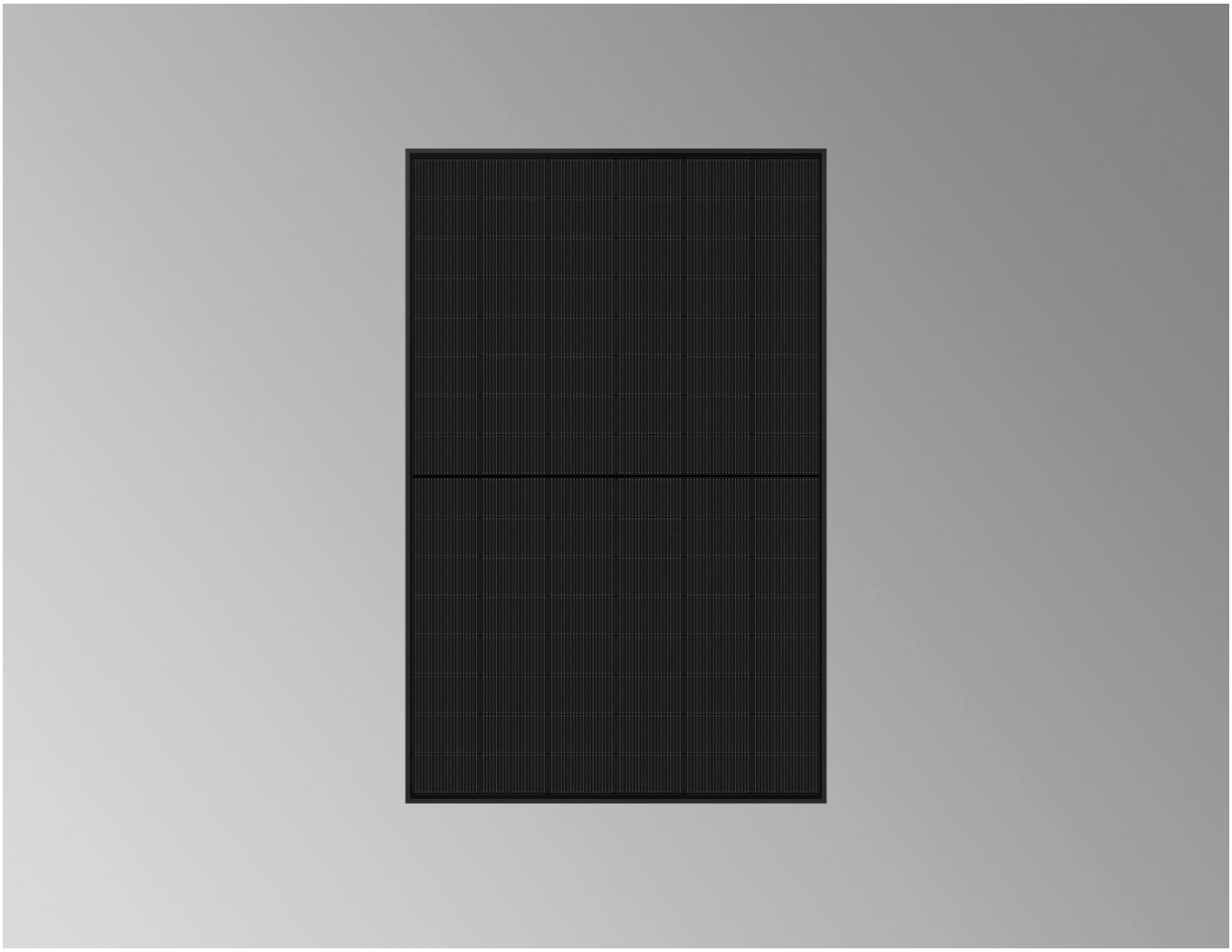

VITOVOLT 300-DG Typ M465HE, M470HE

- Variante: Allblack
- Zelltechnologie: N-Type TOPCon
- Modulaufbau: Monofacial (Glas/Glas)
- Auf Beständigkeit gegen Salznebel und Ammoniak geprüft. Daher geeignet zum Einsatz in Küstenregionen und Regionen mit intensiver Landwirtschaft.

Technische Angaben

Vitovolt 300	Typ	M465HE	M470HE
Leistungsdaten bei STC			
Nennleistung $P_{max.}$	W_P	465	470
Leistungstoleranz	%	+3	+3
MPP-Spannung im U_{mpp}	V	31,21	31,47
MPP-Strom I_{mpp}	A	14,91	14,95
Leerlaufspannung U_{oc}	V	36,46	36,60
Kurzschluss-Strom I_{sc}	A	15,88	15,93
Modulwirkungsgrad	%	23,3	23,5
Temperaturkoeffizienten			
Leistung	%/K	–0,29	–0,29
Leerlaufspannung	%/K	–0,25	–0,25
Kurzschluss-Strom	%/K	0,048	0,048

Vitovolt 300	Typ	M465HE	M470HE
Zelltemperatur bei NOCT	° C	42	42
Systemspannung, max.	V	1500	1500
Rückstromfestigkeit	A	30	30

STC Einstrahlung 1000 W/m², Zelltemperatur 25 °C, atmosphärische Massenzahl AM 1,5, Messtoleranz ±3 % (P_{max})
MPP Maximum Power Point (Maximalleistung bei STC)
NOCT Einstrahlung 800 W/m², Umgebungstemperatur 20 °C, Atmosphärische Massenzahl AM 1,5, Windgeschwindigkeit 1 m/s, Messtoleranz ±5 % (P_{max})

Anschlussmaße

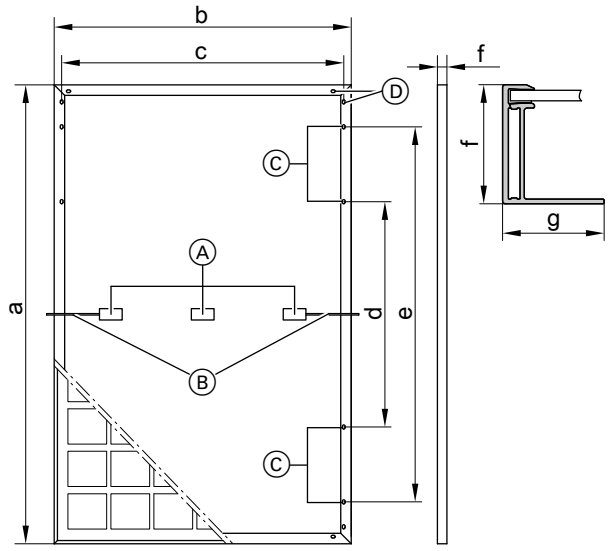

Ⓐ Anschlussdose
Ⓑ Anschlussleitungen
Ⓒ 8 Montagebohrungen 9 x 14 mm
Ⓓ 4 Bohrungen für Potenzialausgleich, ∅ 5,5 mm

a	mm	1762
b	mm	1134
c	mm	1094
d	mm	1150
e	mm	1400
f	mm	30
g	mm	30/15

Zelltyptechnologie:	N-Type TOPCon (Zellgröße: 182 mm x 105 mm)
Zellenanzahl:	96 Half-Cut Zellen (6 x 16)
Zelleneinbettung:	Ethylenvinylacetat (EVA)
Rahmen:	Eloxierte Aluminiumlegierung, schwarz
Sicherheitsglas:	2 x 2 mm mit Antireflexbeschichtung
Gewicht:	24 kg
Max. Belastung durch Druck/Sog:	5400 Pa/2400 Pa
Anschlussdose:	IP68, 3 Dioden
Anschluss:	Leitungen 1,2 m, Leiterquerschnitt 4 mm² mit Multi-Contact (MC4/EVO2)
Schutzklasse:	II
Anwendungsklasse:	A
Versandeinheit:	36 Stück pro Palette

Garantie

Produktgarantie
5 Jahre: Gewährleistung Viessmann
25 Jahre: Produktgarantie Viessmann

Leistungsgarantie
Min. 99 % nach einem Jahr
Min. 87,4 % linear nach 30 Jahren

Hinweis
Produkt- und Leistungsgarantie gemäß den Garantiebedingungen der Viessmann Climate Solutions GmbH & Co. KG Garantiebedingungen: ***www.vibooks.de****.*

Geprüfte Qualität
Zertifiziert nach IEC 61215, IEC 61730, IEC 61701, IEC 62716 und Brandschutzklasse A nach UL790. Hergestellt in ISO 9001 und 14001 zertifizierten Werken. CE-Kennzeichnung gemäß bestehenden EG-Richtlinien.

Technische Änderungen vorbehalten!

Viessmann Ges.m.b.H.
A-4641 Steinhaus bei Wels
A Carrier Company
Telefon: 07242 62381-110
Telefax: 07242 62381-440
www.viessmann.at

Viessmann Climate Solutions GmbH & Co. KG
35108 Allendorf
A Carrier Company
Telefon: 06452 70-0
Telefax: 06452 70-2780
www.viessmann.de

6259684